記号	年 月 日	訂 正 内 容	訂正者
△1			
△2			

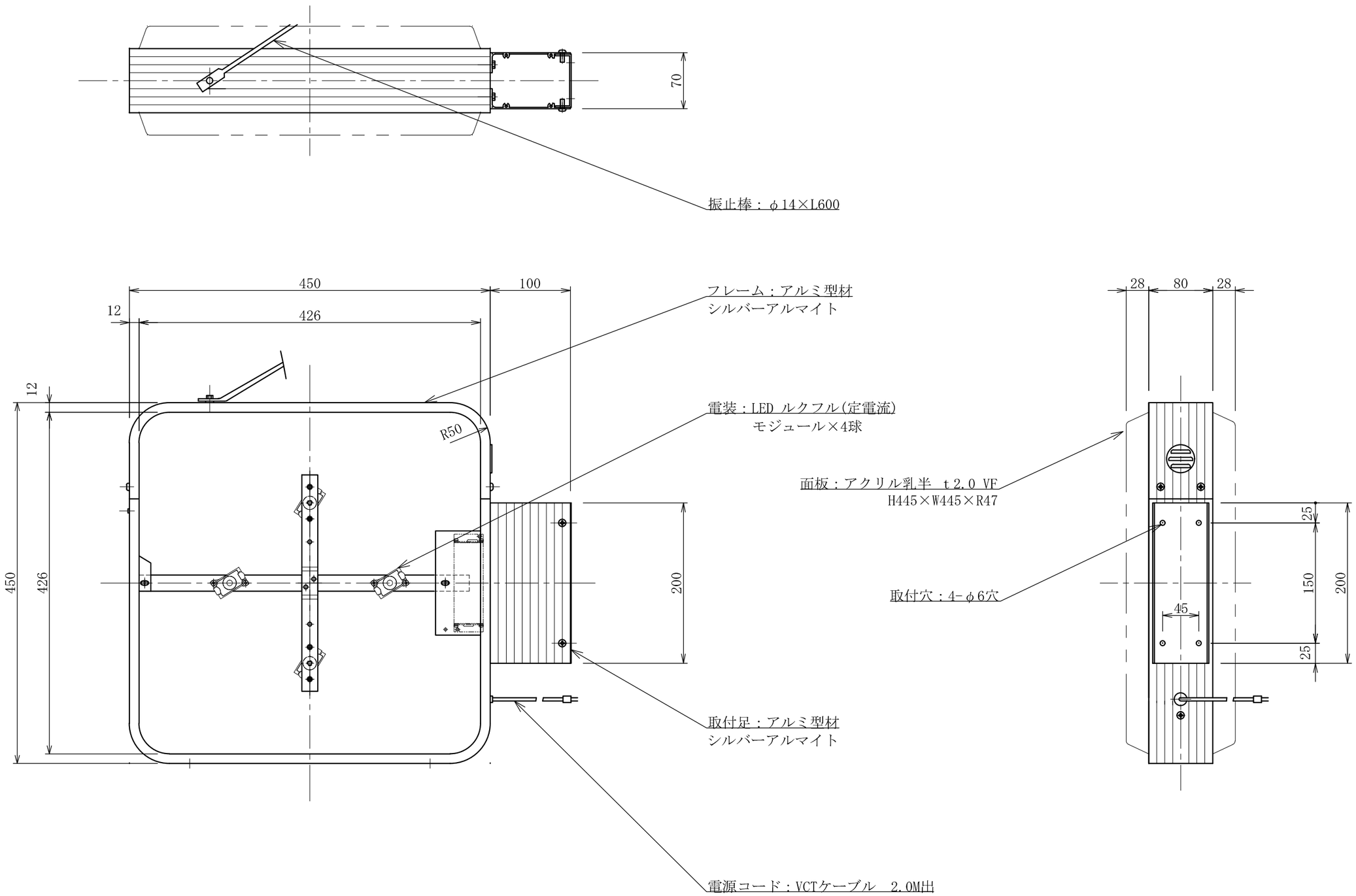

TITLE	1515角丸アルミLED (ver2)	SCALE	DATE	承認	検図	製図	図番	
三和規格 突出しサイン〈アルミ〉	〈No.LXS11-11〉	1:5(A3)	2019.10.1				LXZ1111-3	三和サインワークス株式会社