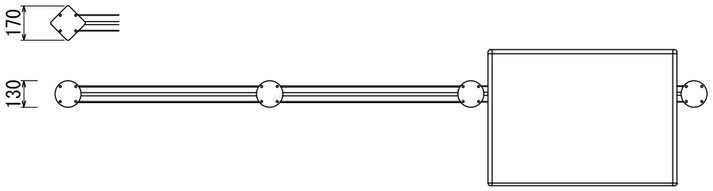

【平面図 S=1:30】

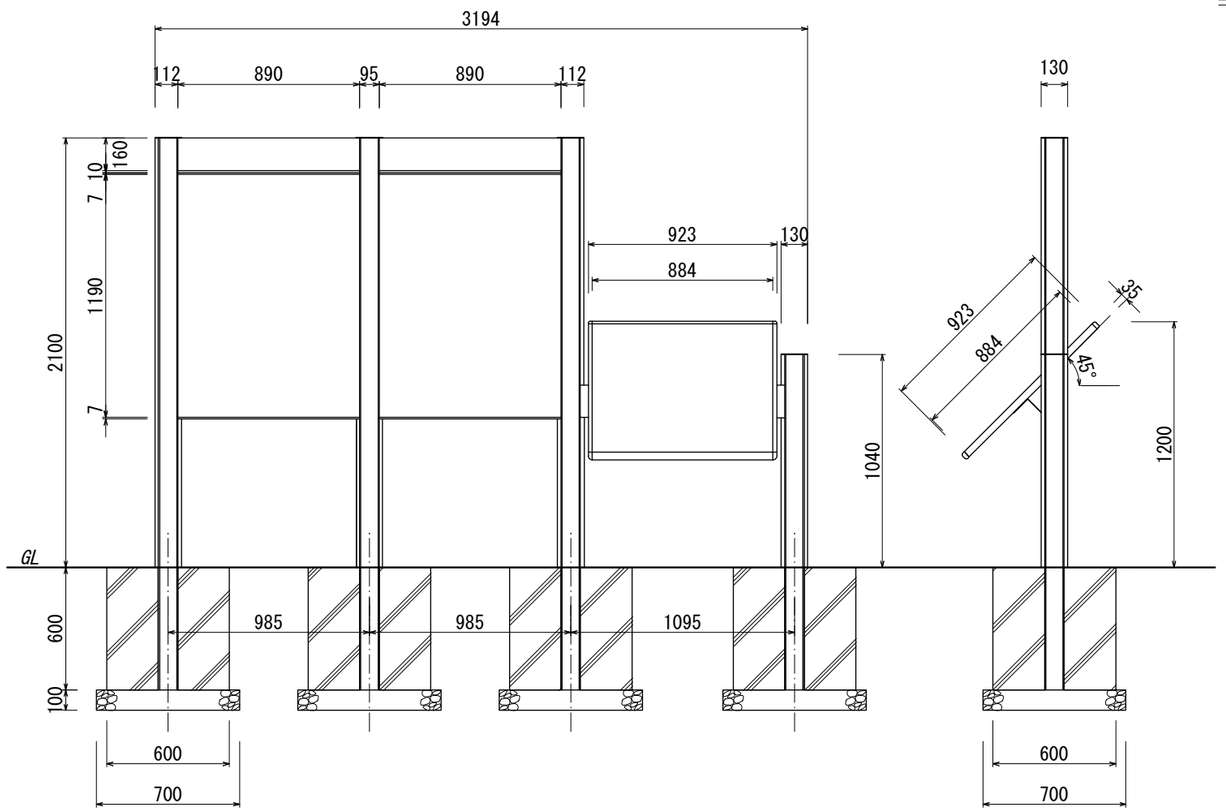

【正面図 S=1:30】

【側面図 S=1:30】

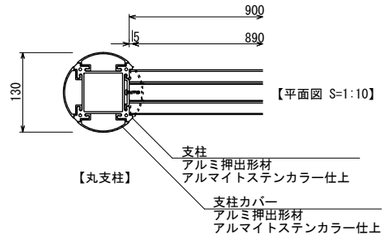

【平面図 S=1:10】

【丸支柱】

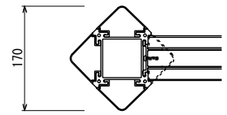

【角支柱】

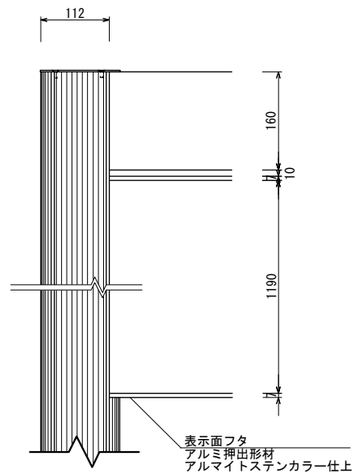

【正面図 S=1:10】

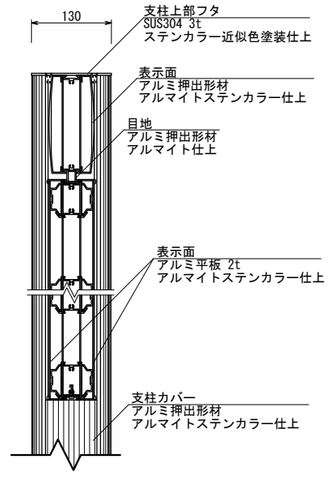

【側断面図 S=1:10】

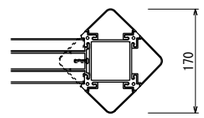

【角支柱】

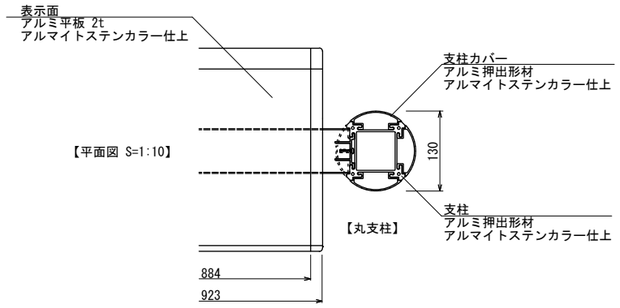

【平面図 S=1:10】

【丸支柱】

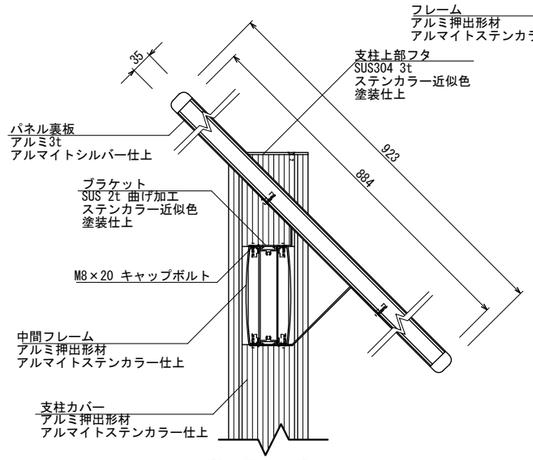

【側面図 S=1:10】

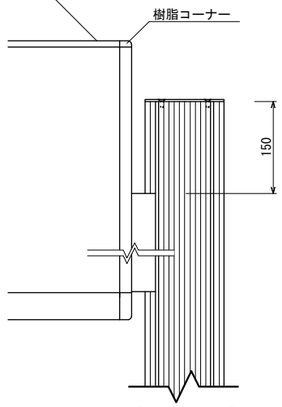

【正面図 S=1:10】

図面番号	図面名称	設計年月日		承認	設計	担当		設計基準
No.	ネクスト XJ-7							風速 34 m/s 長期地耐力 50 kN/㎡