組立・取扱説明書

パンフレットスタンド（ケースタイプ／４段）

保存用

このたびは、パンフレットスタンドをお買い上げ頂きまして
ありがとうございます。本製品をご使用になる前にこの説明書
をお読みのうえ、正しくお使い下さい。
なお、この組立・取扱説明書は大切に保存して下さい。

■材質

◆本　体　：スチール角パイプ焼付塗装　◆ワイヤー：スチール棒粉体塗装
◆渡し棒（各種）：スチール板焼付塗装　◆ケース　：ＰＳ樹脂
◆キャップ　：ＰＥ樹脂　◆キャスター：φ50㎜ ＰＡ樹脂

■組立部材（組立前にご確認ください）

ご用意いただく工具 ： プラスドライバー

① フレーム.....　左右 各１本

② ワイヤー.....　１個
※４列は２個

③ ケース
２列＝８ヶ
３列＝１２ヶ
４列＝１６ヶ

④ サイズチェンジパーツ
２列＝４ヶ
３列＝６ヶ
４列＝８ヶ

⑤ 渡し棒（上）... １本

⑥ 渡し棒（下）... １本

⑦ 渡し棒（後ろ）.. １本

⑧ キャスター(ストッパー付/無)
.....各２ヶ

⑨ スプリングワッシャー.. ４ヶ

⑩ ビス大(トラスM5×12)..... １２本

⑪ ビス小(トラスM4×12)
２列＝７本
３列＝８本
４列＝１４本

⑫ スパナ..... １ヶ

■組立手順

※ビス大はフレームに取り付け済みです。

1

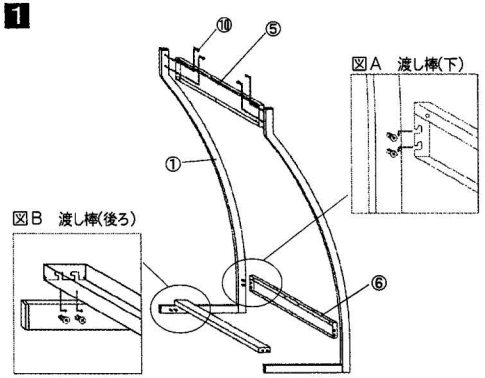

1) フレーム①に、渡し棒（上）⑤を、ビス（大）⑩で仮締めしてください。
2) 渡し棒（下）⑥と渡し棒（後ろ）⑦は、図Ａ／図Ｂのように差込み仮締めしてください。

2

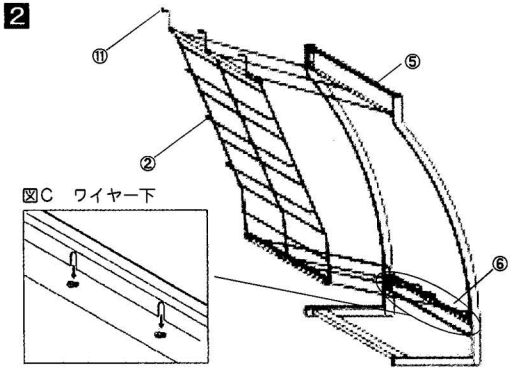

1) ワイヤー②下部を、渡し棒（下）⑥に図Ｃのように差し込んでから、ワイヤー上部を、ビス（小）⑪で仮締めしてください。
2) 立てた状態で、ワイヤー（下）・渡し棒（下）・ワイヤー（上）渡し棒（上）の順番で仮締めしたビスをしっかりと締めてください。

3

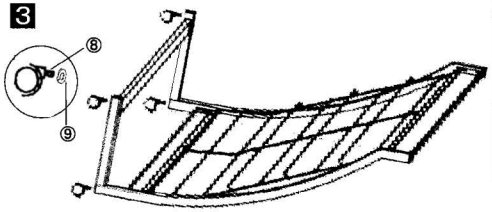

1) 本体を横にして、渡し棒（後ろ）⑦のビスをしっかり締めてください。横にする時、ダンボール等を敷いてから作業を行ってください。
2) キャスター⑧に、スプリングワッシャー⑨を通し、スパナ⑫でしっかりと締めてください。

4

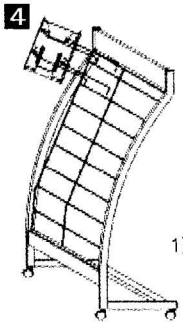

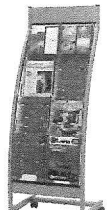

《完成品》

1) ケース③フック上下を本体ワイヤーに引っかけ、押し込んでください。
（パチンという音がします）
上から順番に差し込んでください。

■サイズチェンジパーツの使用方法

付属のサイズチェンジパーツを使って、Ａ４ サイズ以下のパンフレットがきれいに収納できます。
追加オプションとしてもサイズチェンジパーツ（4ヶ入）を用意しておりますので、お買い求めの販売店にお問い合せください。

1【透明カバーの開け方】

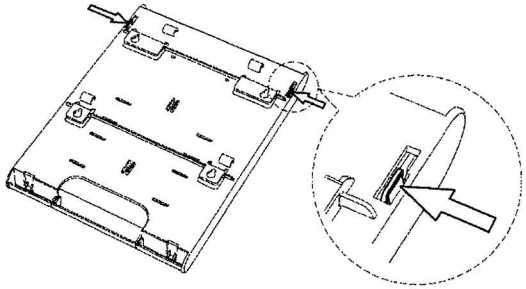

・ケース裏面のツメを内側に押しながらカバーを開けてください。
※破損する恐れがありますので、透明カバーを手前から無理に引っ張らないでください。

2【サイズチェンジパーツの取り付け】

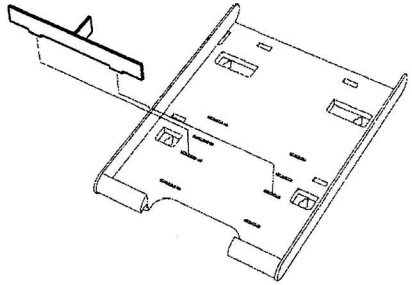

・収納したいパンフレットのサイズの位置に合わせ、ケースの長穴にパーツを差し込んでください。
・透明カバーの下面のツメ、上部のツメの順に入れ、透明カバーを閉じてください。
カバーが外れないことを確認の上ご使用ください。

【取付位置例】

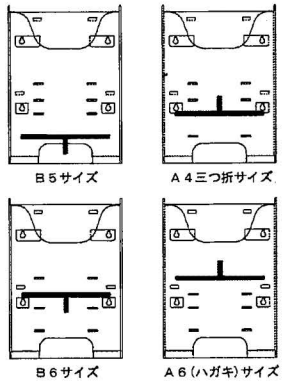

・上図の他にも、不定形等パンフレットに合わせて、位置及び仕切りの向きを決めてお使いください。

【未使用時の保管方法】

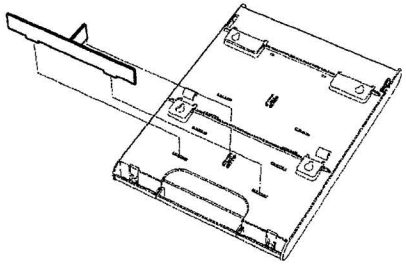

・ケース裏面の長穴と溝に、パーツを押し込んでください。

⚠注意（安全にお使いいただくために）

●傾斜した所や不安定な場所では使用しないでください。倒れてケガをしたり、破損する恐れがあります。
●風が強い場所では使用しないでください。転倒してケガをしたり、破損する恐れがあります。
●ボルトが緩んだままの使用は絶対にしないでください。定期的にボルトの増締めを行ってください。
●製品の改造は絶対にしないでください。ケガをしたり、破損する恐れがあります
●ケースが割れてしまった場合、そのままの使用は絶対にしないで下さい。ケガをする可能性があります。。
●乱暴な取扱や用途以外の使用はしないでください。
●廃棄するときは専門の業者にお任せください。

お手入れ方法（末永くお使いいただくために）

●汚れを落とす時は、かたくしぼった雑巾をご使用ください。
汚れがひどい時は、水で薄めた中性洗剤（1%～3%）をご使用ください。
●ベンジン・シンナー・みがき粉、化学ぞうきん等は、使用しないでください。
変形、変色、破損の原因となります。

0200912A㊫