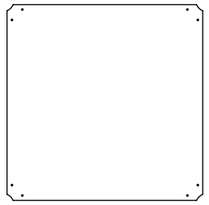

【平面図 S=1:20】

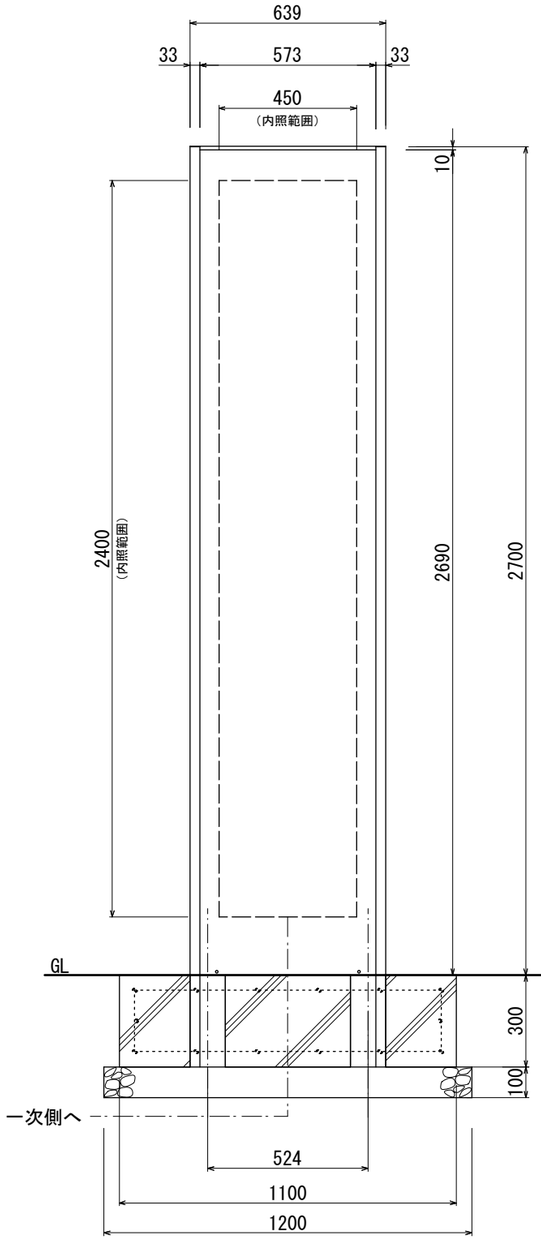

【正面図 S=1:20】

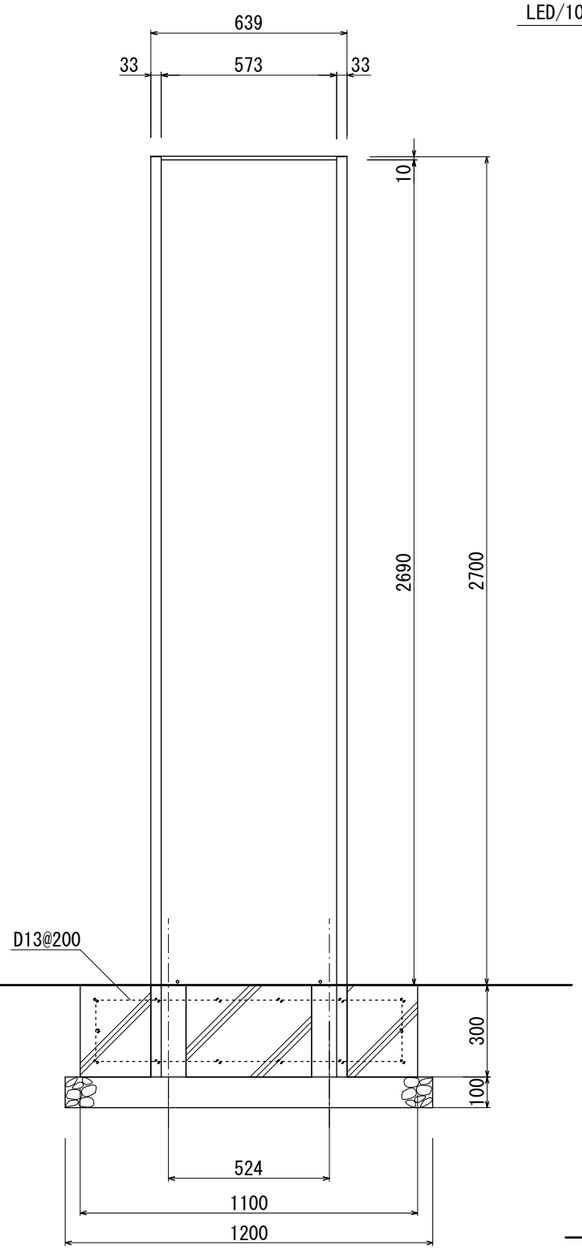

【側面図 S=1:20】

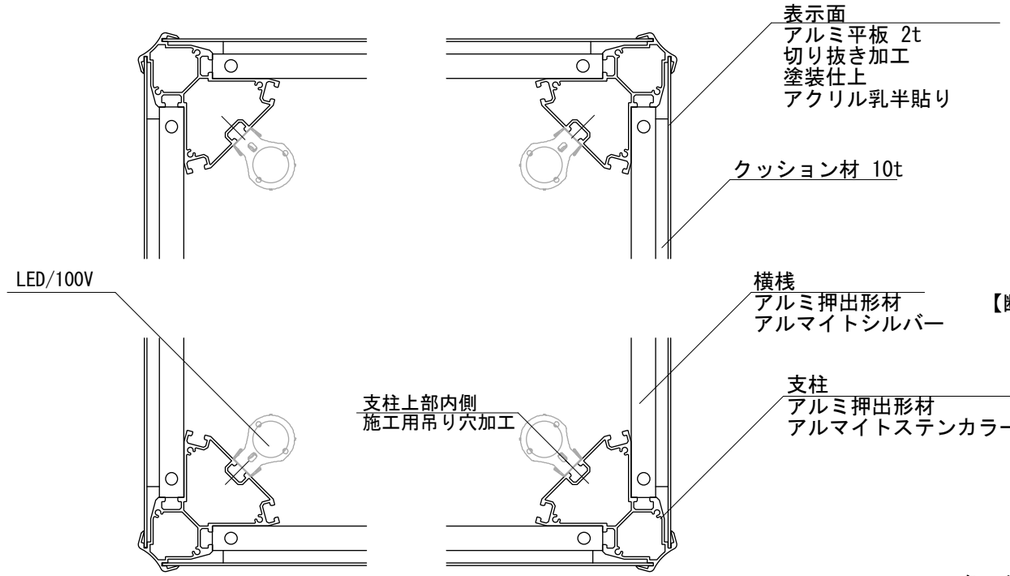

【断面図 S=1:5】

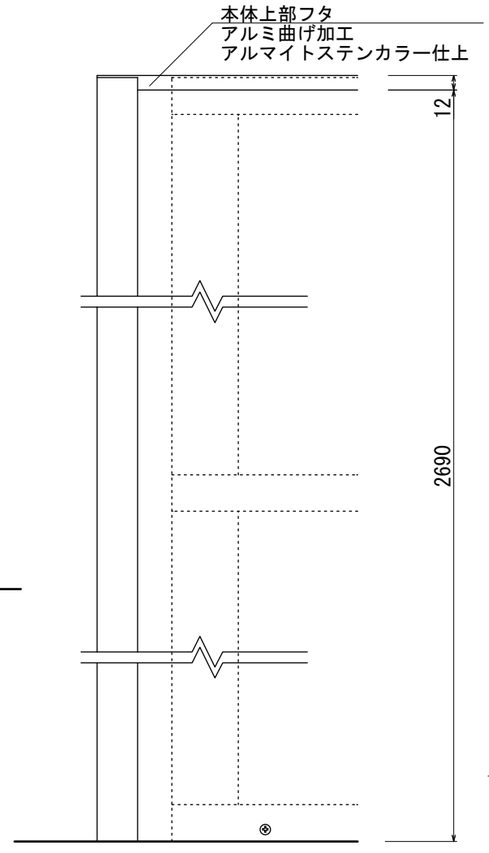

【正面図 S=1:5】

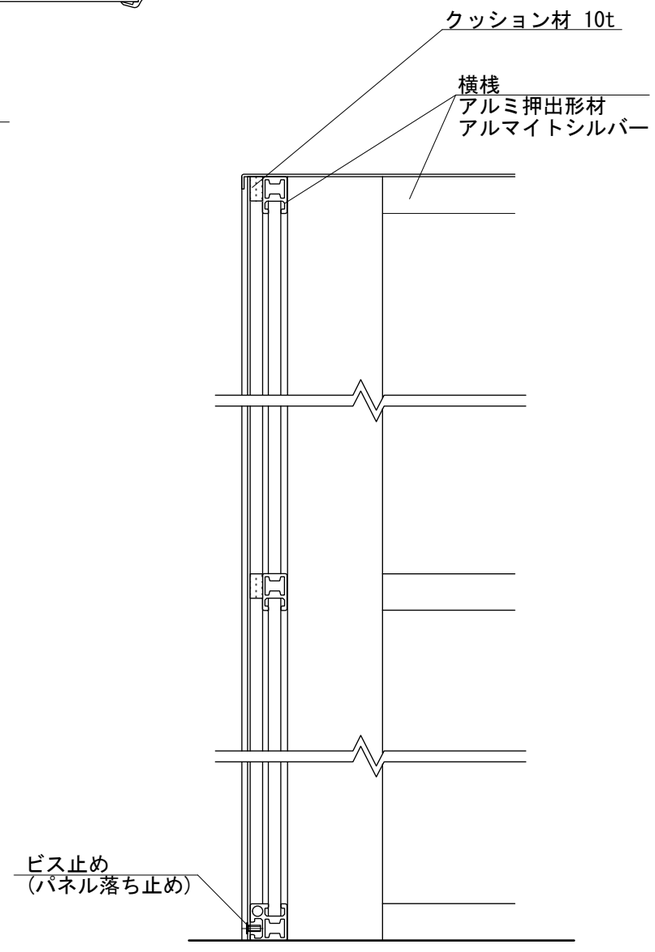

【断面図 S=1:5】

図面番号	図面名称	設計年月日		承認	設計	担当		設計基準
No.	クアトロ QRX-6027-L							風速 34 m/s 長期地耐力 50 kN/㎡