695 1500×955

姿図(S=1/10)

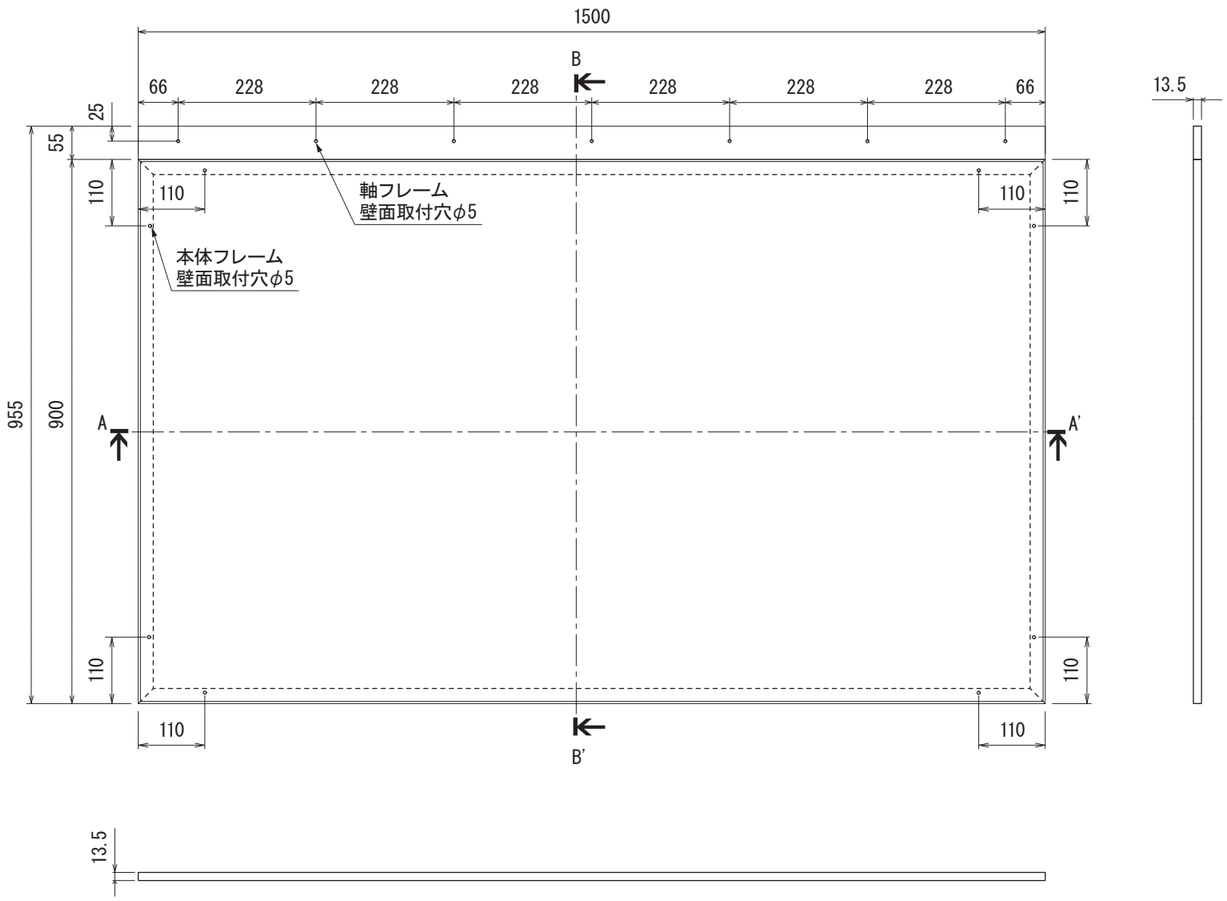

断面詳細図(S=1/1)

断面A-A'

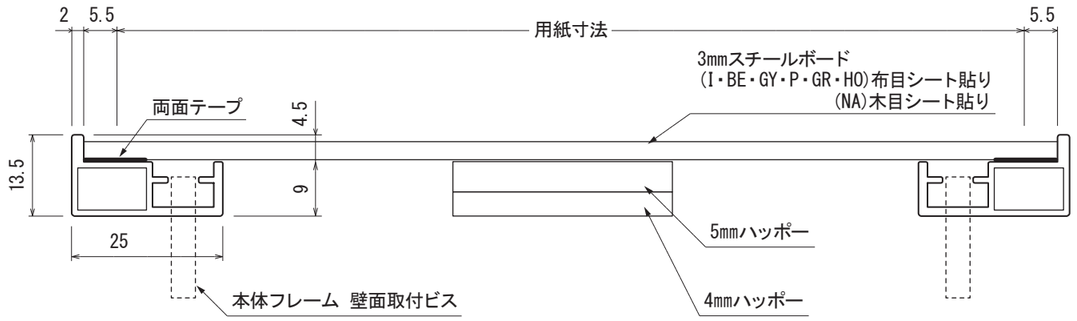
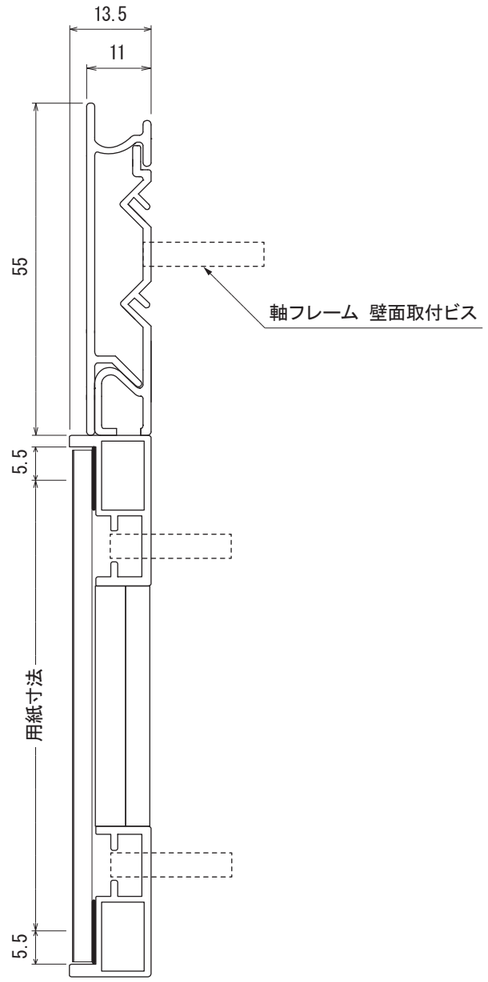
断面B-B'