仕様		
型式	SH−1LNE−GN	
均等荷重	600	kg
テーブル寸法	1400L×750W	mm
テーブル高サ	289	mm
全長	1535	mm
全幅	786	mm
全高	880	mm
自重	53	kg
塗装色	グリーン	

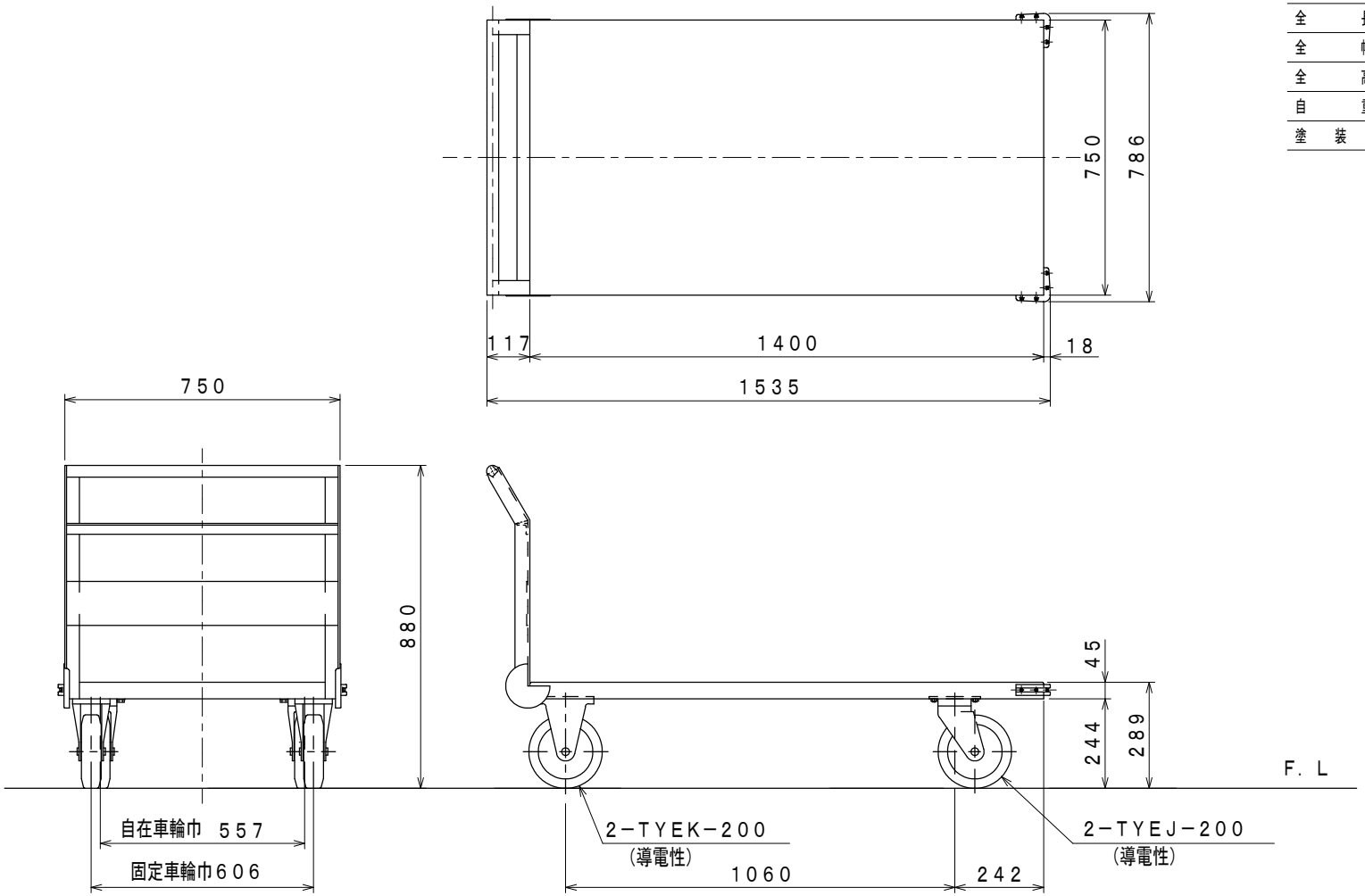

図番	
用紙	B−4
縮尺	1／15

作成日	2012. 2. 14	検図	TRUSCO トラスコ中山株式会社	品名	鋼板製運搬車 導電性キャスター	品番	SH−1LNE−GN