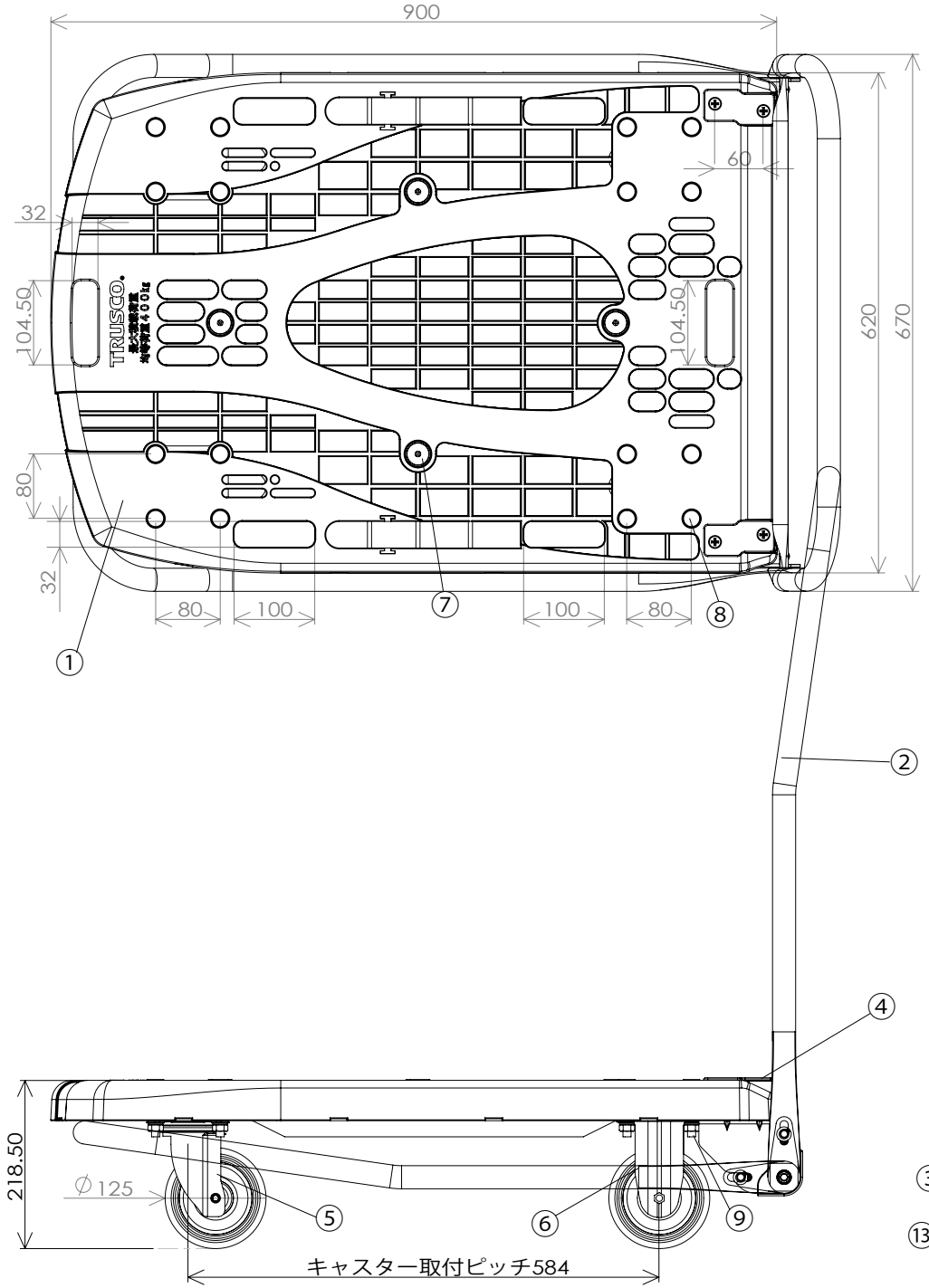

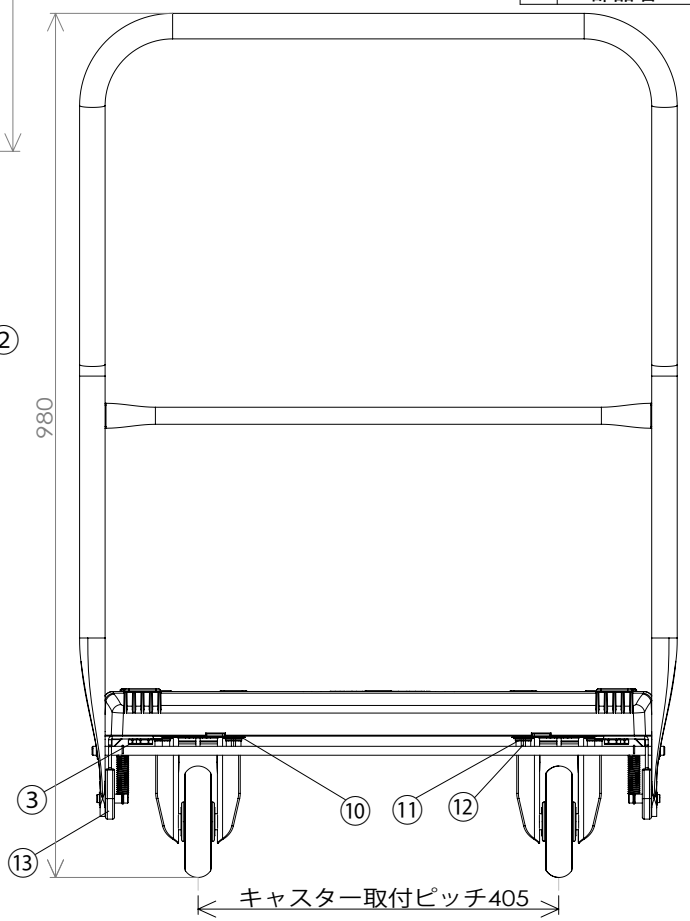

No	部品名	数	材質、厚/品番	表面処理
15				
14				
13	ハンドル金具カバー	2	ナイロン	オレンジ
12	ナット	16	M10	三価クロムメッキ
11	スプリングワッシャ	16	M10	三価クロムメッキ
10	平ワッシャ	16	M10	三価クロムメッキ
9	六角ボルト	16	M10X50	三価クロムメッキ
8	目隠しキャップ	16	再生エラストマー	ブラック
7	滑り止めゴム	4	再生エラストマー	オレンジ
6	固定キャスター	2	TAMR-125NRB	エアキャスター
5	自在キャスター	2	TAMG-125NRB	エアキャスター
4	ハンドル止め板	2	SPHC	三価クロムメッキ
3	ハンドルネジセット	4	鉄	三価クロムメッキ
2	回転ハンドル	1	SPHC	メラミン焼付塗装
1	本体天板	1	再生ポリプロピレン	ブルー

生産工場	9-833526
納入形態	完成品
色	ブルー

備　考

自重　13.7 Kg

梱包サイズ　（梱包数：1）
670 × 932 × 218.5 mm
梱包重量　13.7 Kg　(5.5才)

表示耐荷重
1台当りの最大均等荷重：400 Kg

性能試験
1. 始動性能試験　合格
2. 耐荷重性能試験　合格

作成日	検図		品名	品番	Scale
2016. 10. 18	大西	TRUSCO トラスコ中山株式会社	カルティオビッグフラット（ブルー）	MPK-906-F2-B	1/6