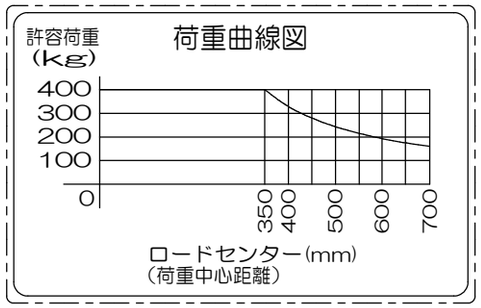

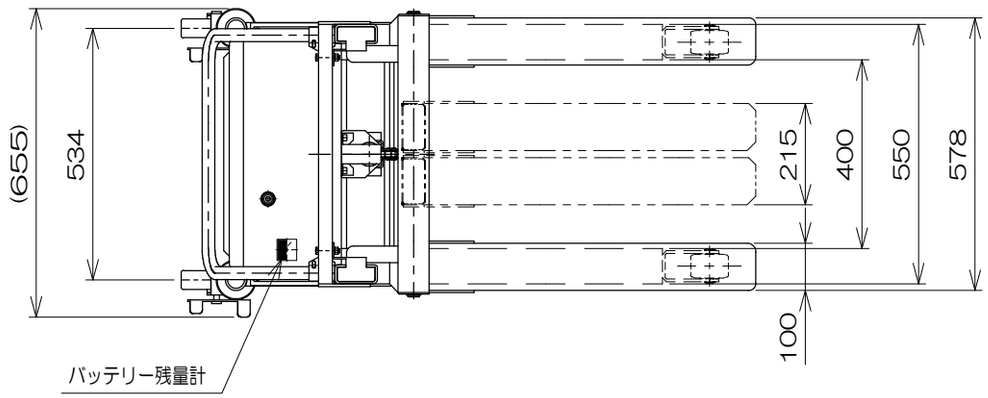

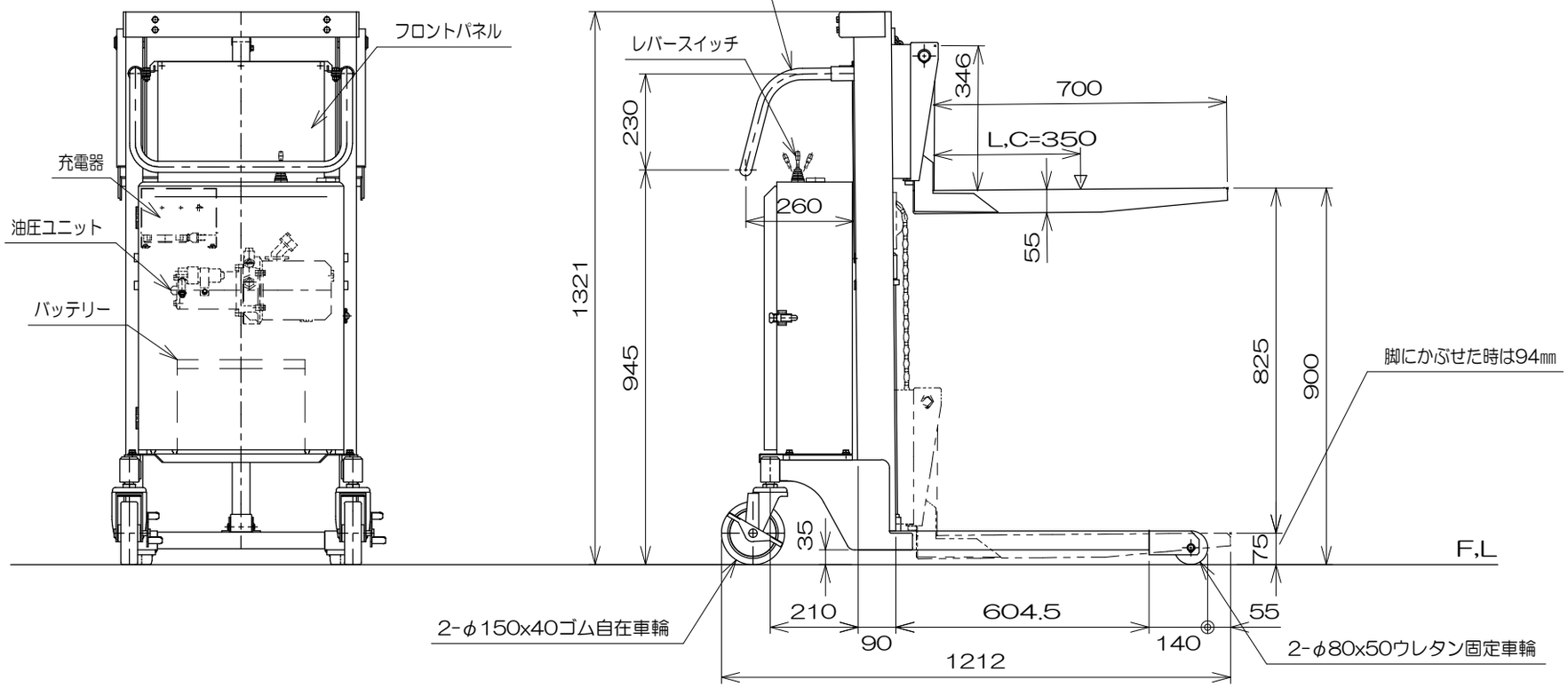

仕　　様

型　式	BEN-D400-9
許容荷重	400 kg
荷重中心距離(L,C)	350 mm
フォーク最低高サ	75 mm
〃　(脚ニカブセタ時)	94 mm
フォーク最高高サ	900 mm
フォークストローク	825 mm
フォーク長サ	700 mm
フォークスライド外幅	215～578 mm
脚ノ内幅	400 mm
脚ノ全外幅	550 mm
脚ノ全高サ	80 mm
外形寸法	655W×1212L×1321H mm
リフト方式	バッテリー油圧式
モーター	D,C12V 0.7KW
バッテリー	EB65
上昇時間,無負荷／負荷	7／11秒
自動充電器(搭載)	入力AC100V
充電器コード	自動巻取リ式・長サ2M
バッテリー残量計付	
塗　装	粉体塗装
塗装色 (マンセル値)	マスト本体　10R4／13
	その他　N－2
自　重	133 kg

図　番	
用　紙	B－4
縮　尺	1/15

作成日	2008.08.29	検図	TRUSCO トラスコ中山株式会社	品名 コゾウリフター　バッテリー式	品番 BEN-D400-9