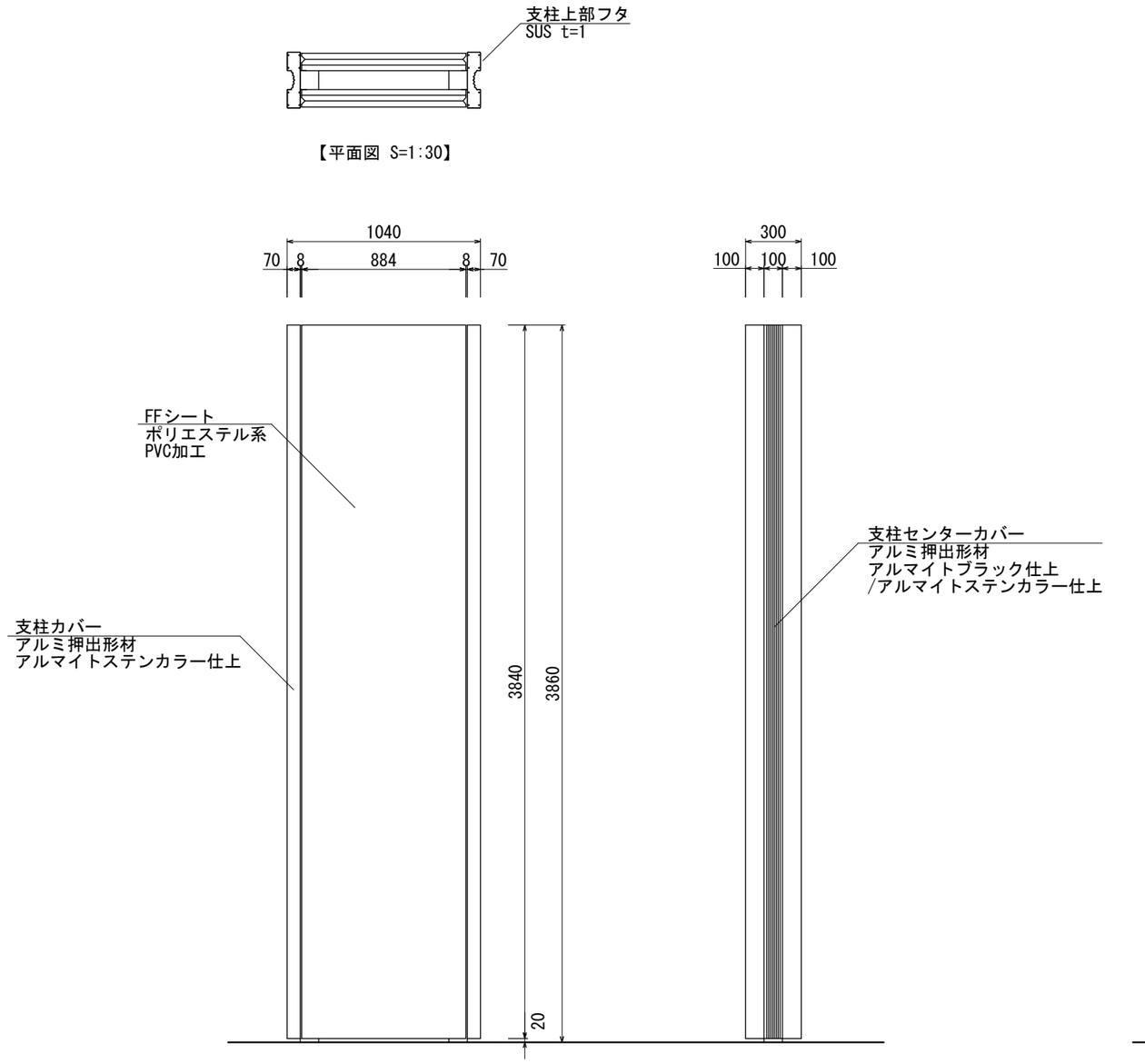

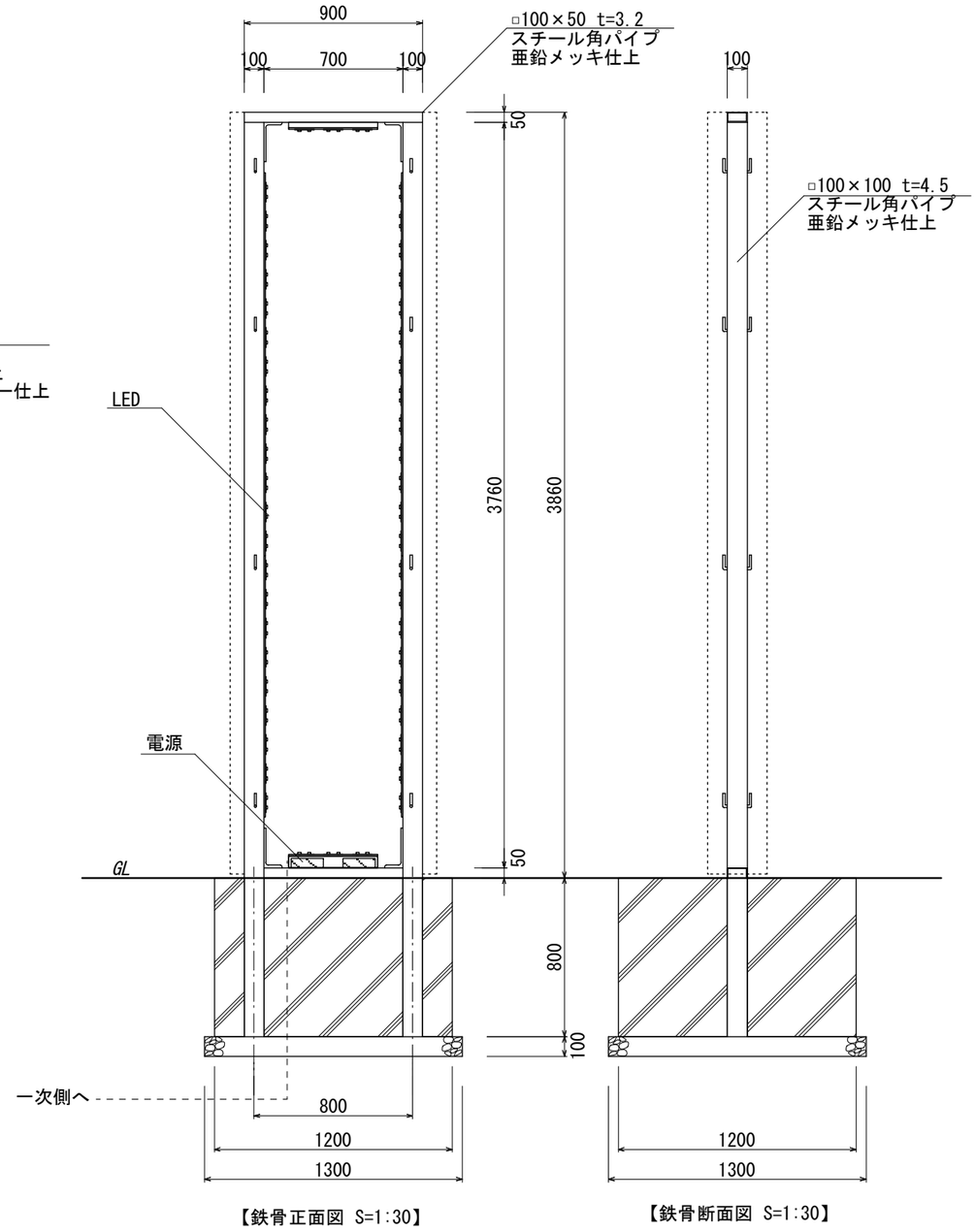

図面番号	図面名称	設計年月日		承認	設計	担当		設計基準
No.	スクープ SCP-9040F							風速 34 m/s 長期地耐力 50 kN/㎡