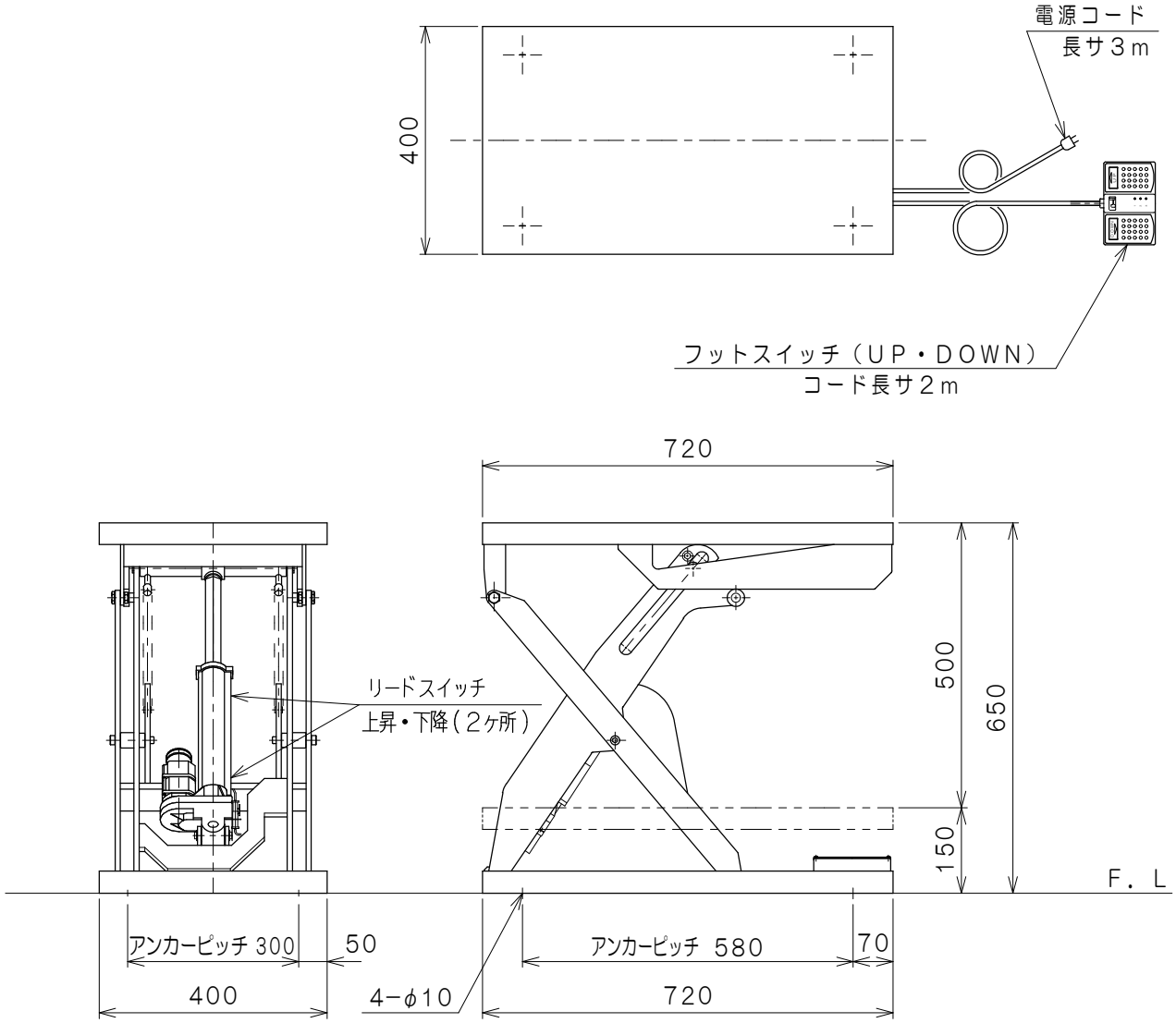

仕　様

型　式	HDL−H1547RT−12	
均等荷重	150	Kg
テーブル寸法	720L×400W	mm
テーブル高サ	150~650	mm
ストローク	500	mm
全　長	720	mm
全　巾	400	mm
全　高	150	mm
リフト方式	電動ボールネジ方式	
操作方式	フットスイッチ（マイコン搭載）	
制御方式	ベクトル制御	
モーター	DC90V，70W	
電　源	AC100V，50／60HZ	
上昇時間	約　11　秒	
下降時間	約　11　秒	
上昇端・下降端リードスイッチ付		
最大使用頻度	15回／時	
自　重	約　45	Kg
塗装色（マンセル値）	10R4／13	

図　番	
用　紙	B−4
縮　尺	1／10

作成日	2021，1，26	検図	TRUSCO トラスコ中山株式会社	品名	ローリフター	品番	HDL−H1547RT−12