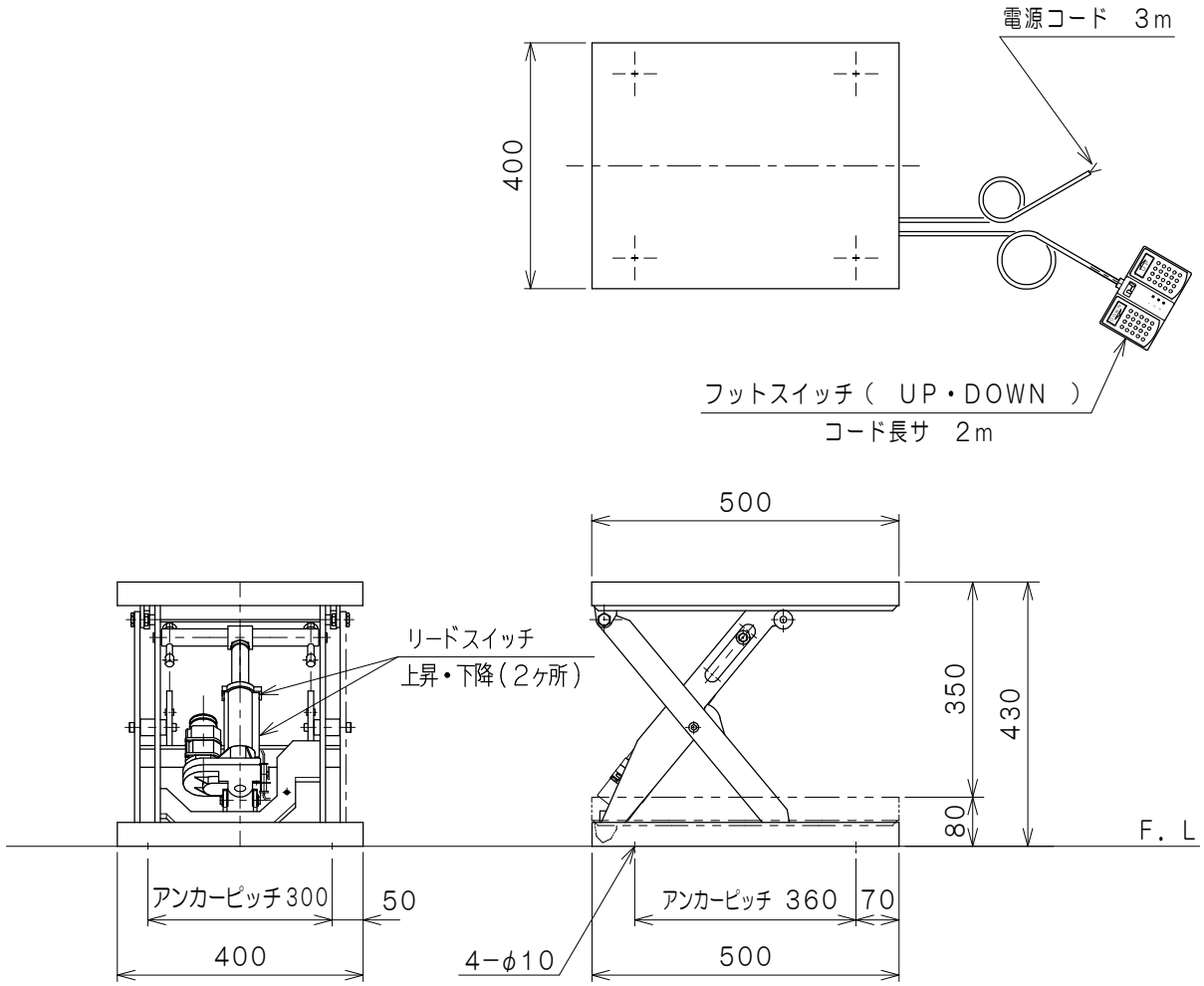


仕　　様

| | | |
|---|---|---|
| 型　　式 | HDL−L1545R−22 | |
| 均等荷重 | 150 | Kg |
| テーブル寸法 | 500L×400W | mm |
| テーブル高サ | 80~430 | mm |
| ストローク | 350 | mm |
| 全　　長 | 500 | mm |
| 全　　巾 | 400 | mm |
| 全　　高 | 80 | mm |
| リフト方式 | 電動ボールネジ方式 | |
| 操作方式 | フットスイッチ（マイコン搭載） | |
| 制御方式 | ベクトル制御 | |
| モーター | DC90V，70W | |
| 電　　源 | AC200V，50／60HZ | |
| 上昇時間 | 約　10　秒 | |
| 下降時間 | 約　10　秒 | |
| 上昇端・下降端リードスイッチ付 | | |
| 最大使用頻度 | 30回／時 | |
| 自　　重 | 約　31 | Kg |
| 塗装色（マンセル値） | 10R4／13 | |

| | |
|---|---|
| 図　番 | |
| 用　紙 | B−4 |
| 縮　尺 | 1／10 |

| | | | | | | | |
|---|---|---|---|---|---|---|---|
| 作成日 | 2019，11，13 | 検図 | TRUSCO トラスコ中山株式会社 | 品名 | ローリフター | 品番 | HDL−L1545R−22 |