NO	品名･サイズ	員数
1	トッププレート 箱曲2.3t×200×800×30	1
2	曲げ板 曲4.5t×194×740×30	1
3	アームブラケット	2
4	ミガキ角材 □14×350L	2
5	ミガキ角材 □14×50L	2

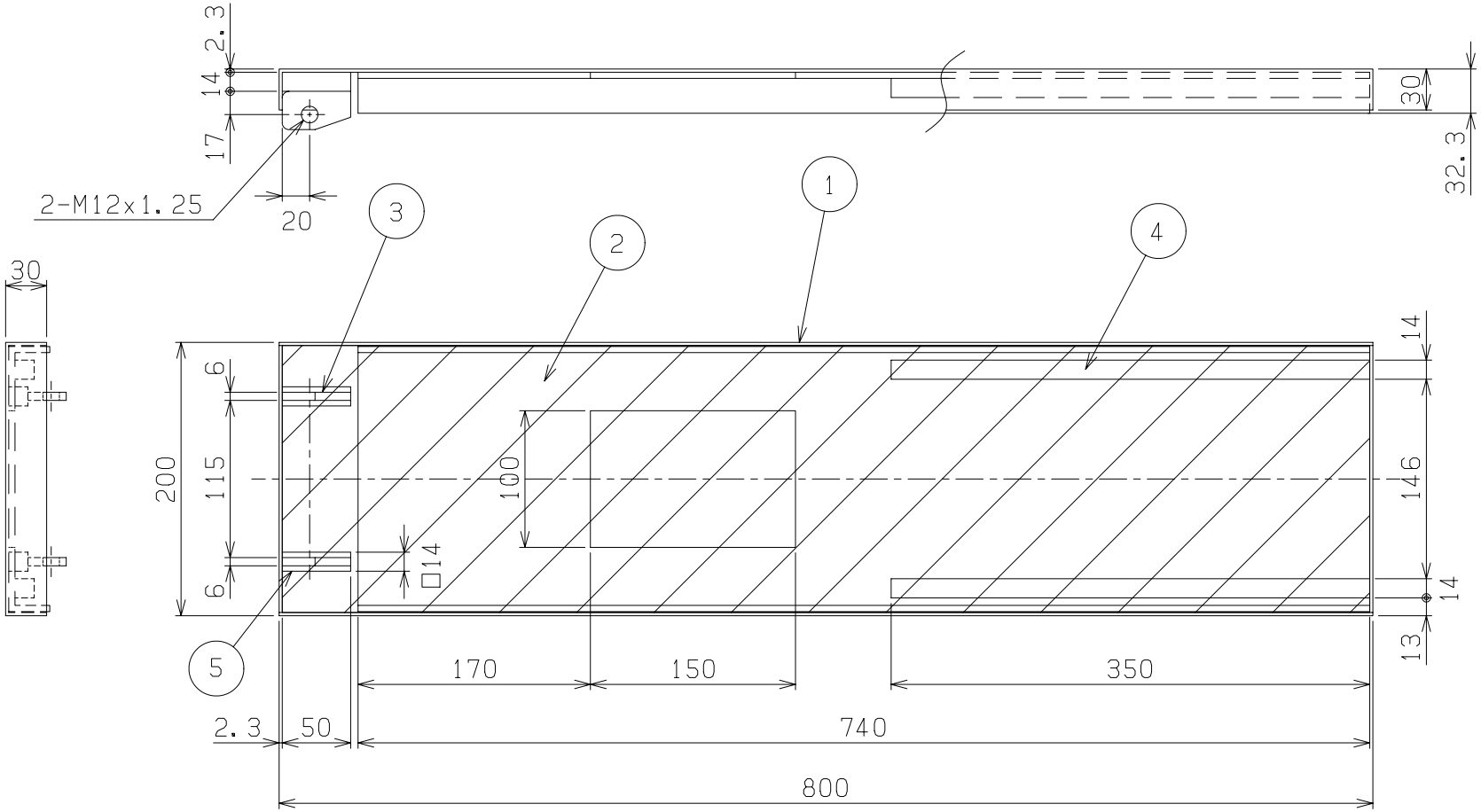

注:使用上の誤り、及び不当な修理や改造による故障及び損傷の場合、保証期間内でも有償修理になります。

斜線部はアーム等の部品が入るため追加工は不可です。

図 番	G2-07
用 紙	B－4
縮 尺	1/4

作成日	2008,5,29	検図	濱田	TRUSCO トラスコ中山株式会社	品名	トッププレートAssy	品番	HL＊－25－2008