サインシティ　データ入稿用テンプレート

ブリリアントサイン Type-C GBR-C-S 片面	
面板サイズ（データは面板サイズで製作し、塗り足しを10mmしてください）	PET（割れにくい素材） W（上部: 400 、下部: 125 ）×H 540 mm
有効表示サイズ（実際に見えるデザイン部分）	W（上部: 400 、下部: 125 ）×H 540 mm

表示内容は有効表示サイズに収まるように作成して下さい。

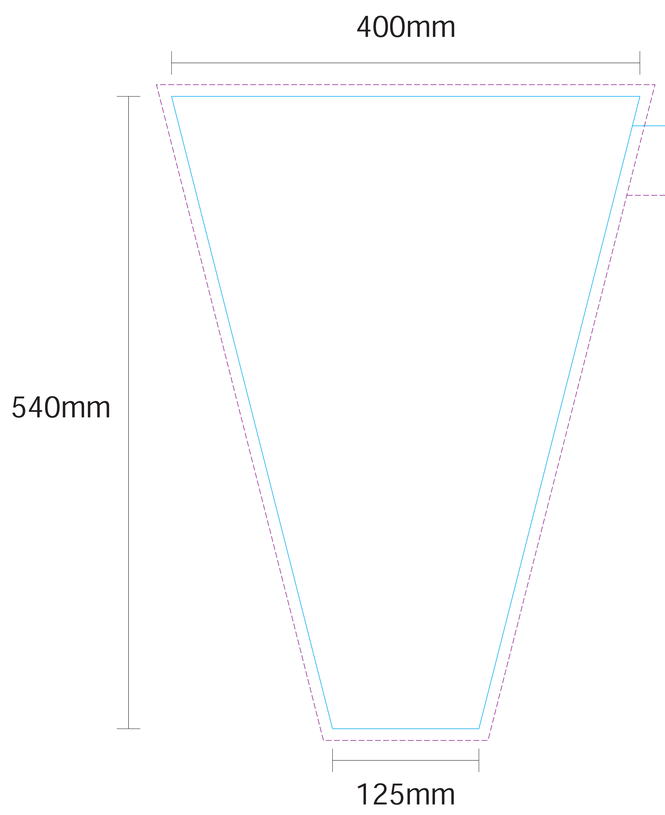

面板サイズ（データはこちらのサイズで製作してください）
実際の板のサイズ。フレームがかぶり見えなくなる部分もあります。
塗り足しは面板寸法の上下左右+10mm

有効表示サイズ
フレームで隠れる部分を除いたサイズ、成型板の場合はプリントを貼る平面の部分。

サイズについて

◆ 表示内容は「有効表示サイズ」に収めて下さい。
「有効表示サイズ」よりはみ出た部分は見えなくなります。

文字について

◆ アウトライン化を必ず行って下さい。

色について

◆ CMYK モードで作成して下さい。
RGB モードのものは印刷時に色がくすむ等のトラブルが生じます。
◆ 特色(DIC,PANTONE など）指定でデータを作成すると、正しく出力できない
可能性がありますので、使用する場合はCMYK モードに変換して下さい。

画像について

◆ 画像等を配置する場合の解像度は実寸で100dpi 以上のもので作成してください。
◆ 画像は埋め込んだ状態でご入稿ください。（リンクの場合は必ず使用画像を
同じフォルダに入れてお送り下さい。）
◆ 背景や画像等は紫色の線まで塗り足しを行ってください。

Illustrator バージョンCC 以下で保存をお願いします。
また、リンク画像や効果が正しく反映されているかの確認が出来るよう
pdf もしくは画面キャプチャ等を合わせてご入稿下さい。

※テンプレートの無断転用・無断転載を禁じます。ダウンロードした時点で同意した事になります。